PULSElectronic®

WEIGHING TECHNOLOGIES / STATIC SOLUTIONS / DOSING SYSTEMS

CHECKWEIGHER OTOMATİK TARTIM BANDI PCW - 1

CHECKWEIGHER AUTOMATIC WEIGHING BELT PCW - 1

En küçük ebatlardaki ürünler için geliştirilen, %100 yerli olarak tasarım, imalat ve montajının olduğu yüksek hassasiyetli checkweigher modelimizdir.

It is our high-precision checkweigher model, developed for the smallest size products and 100% locally designed, manufactured and assembled.

Genel Özellikler

PCW-1 Düşük ağırlıklarda paketlenmiş ürünlerin, akan bant üzerinde yüksek hassasiyetle tartılarak, istenilen özelliklerde olmayan ürünlerin reject yöntemleriyle banttan ayrılmasını sağlamak amacıyla üretilmiştir.
PCW 1'in üreticiler için en büyük katkısı istenmeyen standartlarda üretilen ürünlerin müşterilerine ulaşmasını engellemektir. Diğer önemli bir katkısı ise üreticilerin kendi üretim süreçlerinin performansını değerlendirebilmesi ve hatalı prosessin en hızlı şekilde tespit edilmesini sağlamasıdır.
PCW-1'de ses ve ışık ile ikaz sistemi bulunmaktadır. Uygun olmayan ürün tespit edildiğinde bu sistem devreye girerek personelin uyarılmasını sağlar.
Dayanıklı paslanmaz yapısı ile uzun ömürlüdür. Bakımı ve temizliği kolaylaştıran endüstriyel konstrüksiyona sahiptir.
PCW-1 'i dayanıklı 7" dokunmatik ekranı ile basit bir şekilde yönetebilir, ihtiyaç duyduğunuz raporlara sahip olabilirsiniz. Bu raporlar ile işletmenizi daha verimli yönetebilir, müşteri memnuniyetinizi arttırabilirsiniz.
PCW-1'de 4 farklı reject sistemi bulunmaktadır. Ürünlerinizin fiziksel özelliklerine göre tercih edebileceğiniz seçenekler; piston ile itmek, hava ile üflemek, ayırma kolu, açılır/kapanır konveyör'dür.

General features

PCW-1 is produced to ensure that products packaged in low weights are weighed with high precision on the flowing belt and that products that do not meet the desired specifications are separated from the belt by reject methods.
The biggest contribution of PCW 1 for manufacturers is to prevent products produced at undesirable standards from reaching their customers. Another important contribution is that manufacturers can evaluate the performance of their own production processes and enable faulty processes to be detected as quickly as possible.
PCW-1 has a warning system with sound and light. When a non-conforming product is detected, this system is activated and warns the personnel. It is long-lasting with its durable stainless structure. It has an industrial construction that makes maintenance and cleaning easier.
You can easily manage PCW-1 with its durable 7'' touch screen and get the reports you need. With these reports, you can manage your business more efficiently and increase your customer satisfaction.
PCW-1 has 4 different reject systems. Options you can choose according to the physical properties of your products; pushing with piston, blowing with air, separation arm, opening/closing conveyor.

Teknik Çizimler | Technical Drawings

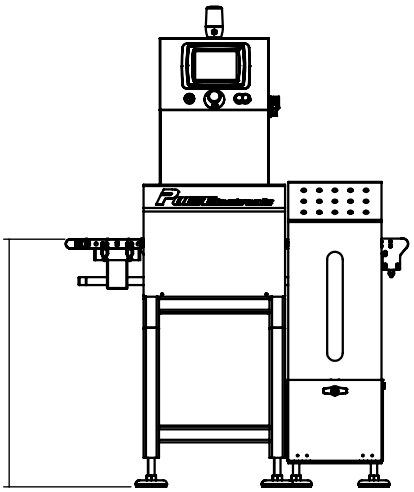

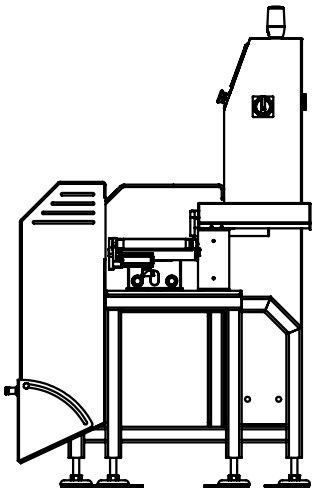

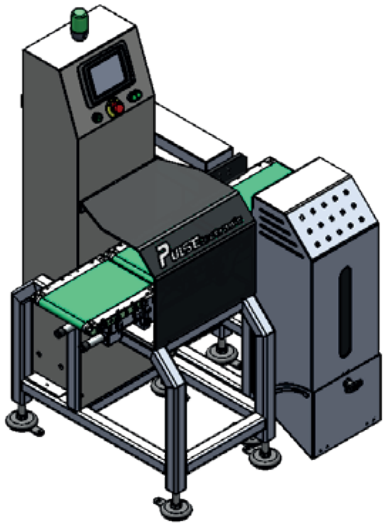

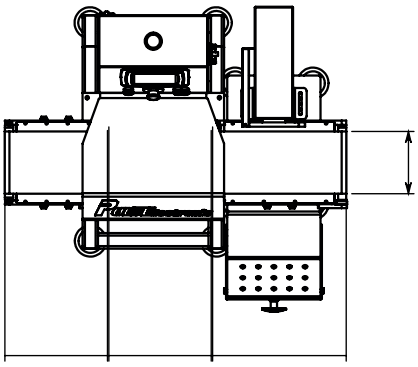

Teknik Özellikler | Technicial Specifications

Tartım Aralığı :	0 - 600 g	Weighing Range :	0 - 600 g
Taksimat :	0.1 g	Division :	0.1 g
Ayırma Ünitesi :	Hava Tahrikli Ayırma / (Pistonlu ayırma ops..)	Separation Unit :	Air Driven Separation / (Piston separation option..)
Hız (adet / dakika) :	250	Speed (pcs/minute) :	250
Doğruluk :	0.2 g	Truth :	0.2 g
Metal Dedektör :	Opsiyon	Metal Detector :	Option