PULSElectronic®

WEIGHING TECHNOLOGIES / STATIC SOLUTIONS / DOSING SYSTEMS

CHECKWEIGHER OTOMATİK TARTIM BANDI PCW - 3

CHECKWEIGHER AUTOMATIC WEIGHING BELT PCW - 3

Büyük ebatlı (kolilenmiş, çuvallanmış) ürünler için geliştirilen, %100 yerli olarak tasarım, imalat ve montajının olduğu yüksek hassasiyetli checkweigher modelimizdir.

It is our high-precision checkweigher model, developed for large-sized (boxed, bagged) products, with 100% domestic design, manufacturing and assembly.

Genel Özellikler

1 kg ile 60 kg aralığında bulunan ağır paketlenmiş ürünlerin akan bant üzerinde yüksek hassasiyetle tartılarak, belirlenen özel toleransta olmayan ürünlerin reject yöntemleriyle banttan ayrılmasını sağlamak amacıyla üretilmiştir.
PCW-3'ün üreticiler için en büyük istenmeyen standartlarda üretilen ürünlerin müşterilerine ulaşmasını engellemektir. Diğer önemli bir katkısı ise üreticilerin kendi üretim süreçlerinin performansını değerlendirebilmesi ve hatalı prosessi en hızlı şekilde tespit edilmesini sağlamasıdır.
PCW-3'de ses ve ışık ile ikaz sistemi bulunmaktadır. Uygun olmayan ürün tespit edildiğinde bu sistem devreye girerek personelin uyarılmasını sağlar.
Dayanıklı paslanmaz yapısı ile uzun ömürlüdür. Bakımı ve temizliği kolaylaştıran endüstriyel konstrüksiyona sahiptir.
PCW-3'ü dayanıklı 7" dokunmatik ekranı ile basit bir şekilde yönetebilir, ihtiyaç duyduğunuz raporlara sahip olabilirsiniz. Bu raporlar ile işletmenizi daha verimli yönetebilir, müşteri memnuniyetinizi arttırabilirsiniz.
PCW-3'te 4 farklı reject sistemi bulunmaktadır. Ürünlerinizin fiziksel özelliklerine göre tercih edebileceğiniz seçenekler; piston ile itmek, hava ile üflemek, ayırma kolu, açılır/kapanır konveyör'dür.

General features

It is produced to ensure that heavy packaged products between 1 kg and 60 kg are weighed with high precision on the flowing belt and that products that do not meet the specified special tolerance are separated from the belt by reject methods.
PCW-3's biggest concern for manufacturers is to prevent products produced to undesirable standards from reaching their customers. Another important contribution is that it enables manufacturers to evaluate the performance of their own production processes and to detect faulty processes as quickly as possible.
PCW-3 has a warning system with sound and light. When a non-conforming product is detected, this system is activated and warns the personnel.
It is long-lasting with its durable stainless structure. It has an industrial construction that makes maintenance and cleaning easier.
You can easily manage PCW-3 with its durable 7'' touch screen and get the reports you need. With these reports, you can manage your business more efficiently and increase your customer satisfaction.
PCW-3 has 4 different reject systems. Options you can choose according to the physical properties of your products; pushing with piston, blowing with air, separation arm, opening/closing conveyor.

Teknik Çizimler | Technical Drawings

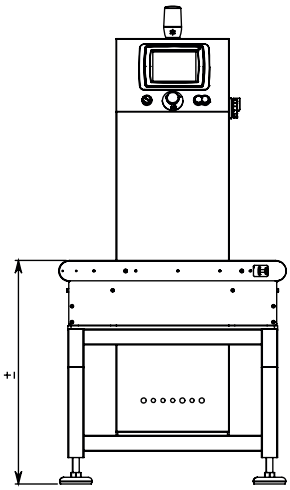

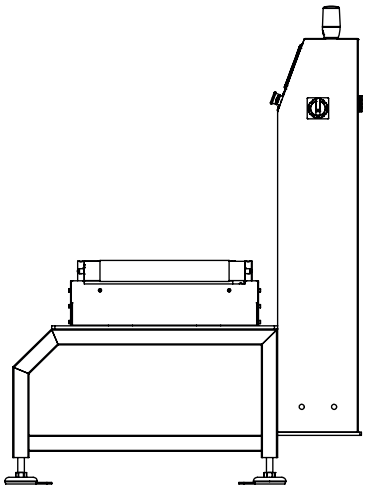

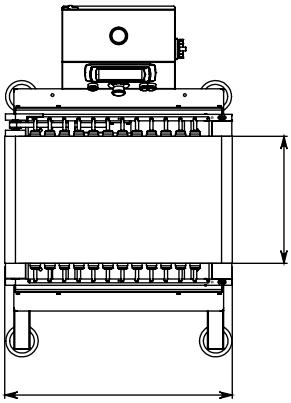

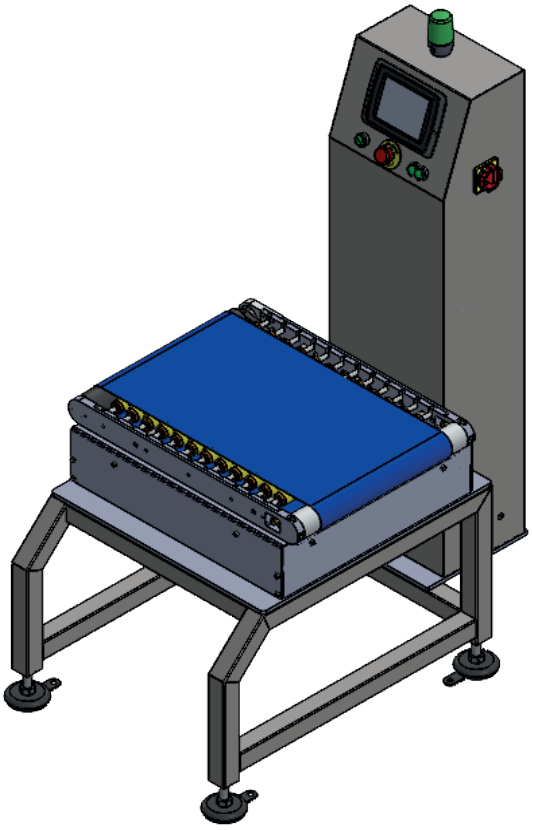

Teknik Özellikler | Technicial Specifications

Tartım Aralığı :	10 - 60 kg	Weighing Range :	10 - 60 kg
Taksimat :	2 g	Division :	2 g
Ayırma Ünitesi :	Pistonlu Ayırma	Separation Unit :	Piston Separation
Hız (adet / dakika) :	75	Speed (pcs/minute) :	75
Doğruluk :	5 g	Truth :	5 g
Metal Dedektör :	Opsiyon	Metal Detector :	Option