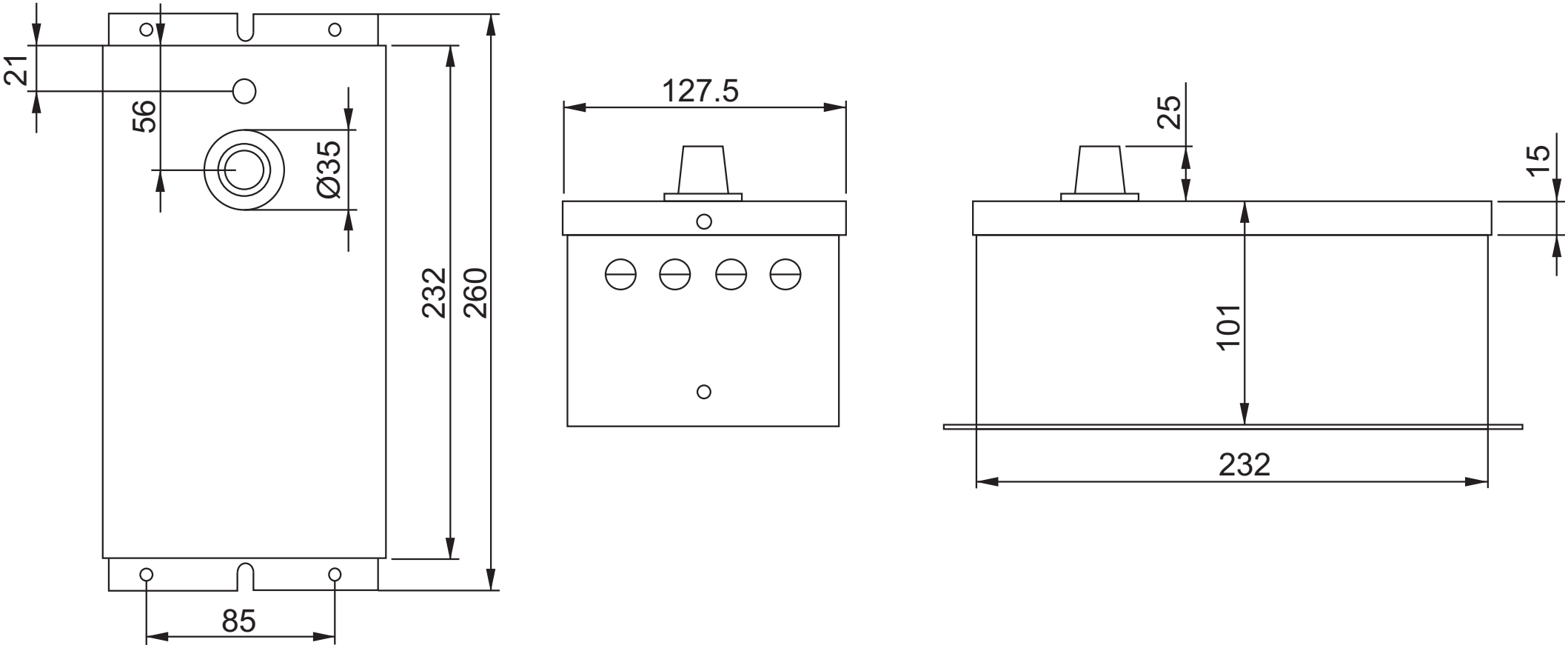
21
56
Ø35
232
260
85
127.5
25
15
101
232