Genel Tolerans Tablosu TS 1845 EN 20286
PULS ELEKTRONİK antetli tüm resimler PULS ELEKTRONİK SİSTEMLERİ MAK.SAN.TİC.A.Ş.'ye ait olup kopya edilemez.
Firmamız haber vermeksizin resim üzerinde dizayn, özellik, ve ölçü değişikliği hakkını saklı tutar.

General Tolerance Table TS 1845 EN 20286
All rights reserved to PULS ELEKTRONİK SİSTEMLERİ MAK.SAN.TİC.A.Ş. and could not be coppied.
Our Company reserves the right to make modifications to dimensions, specifications and desing without notice.

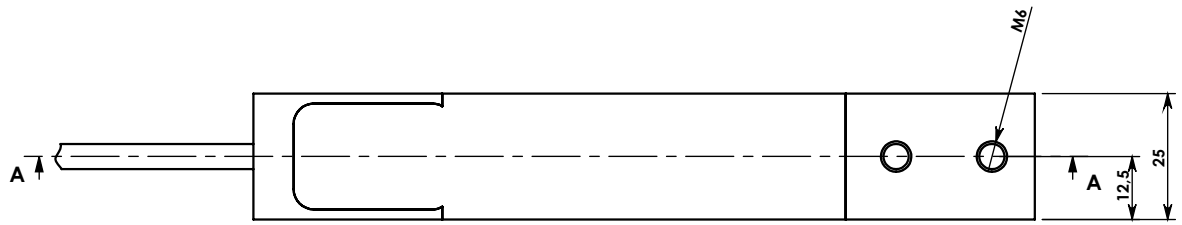

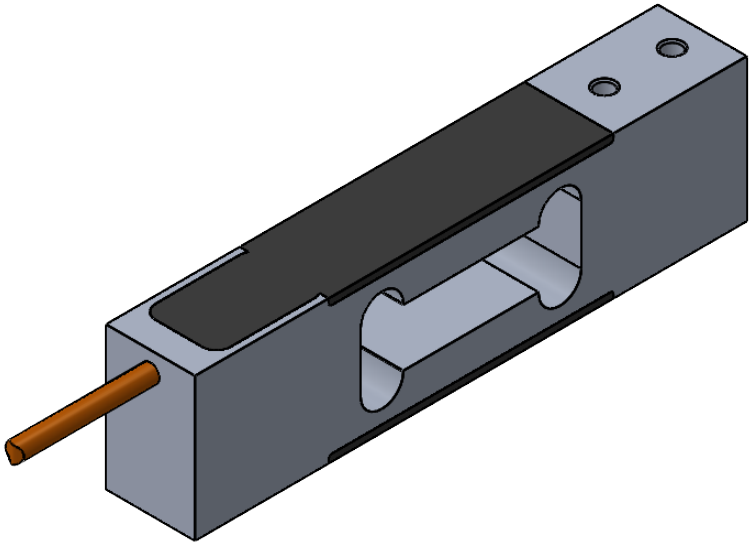

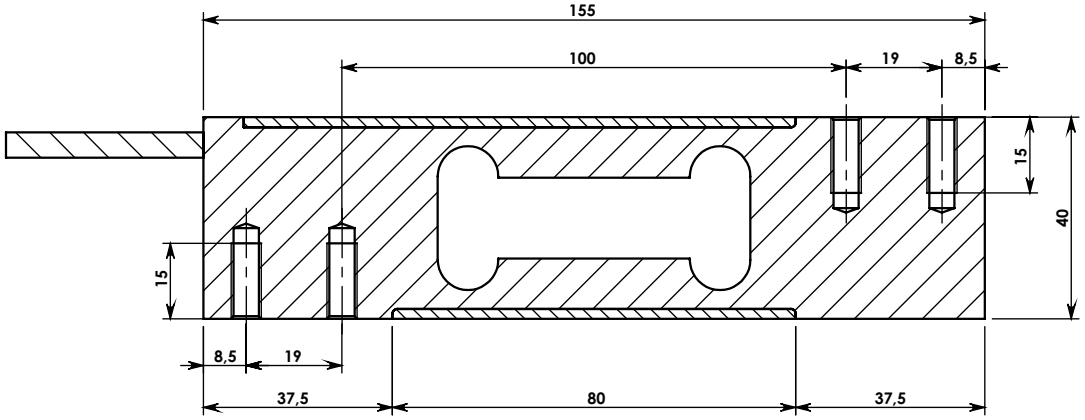

KESIT A-A

PULSElectronic	**STOK ADI** STOCK NAME	**PL SERİSİ LOAD CELL**
	STOK KODU STOCK CODE	**5 03 PL1 ...**