Genel Tolerans Tablosu TS 1845 EN 20286
PULS ELEKTRONİK antetli tüm resimler PULS ELEKTRONİK SİSTEMLERİ MAK.SAN.TİC.A.Ş.'ye ait olup kopya edilemez.
Firmamız haber vermeksizin resim üzerinde daizyn, özellik, ve ölçü değişikliği hakkını saklı tutar.

General Tolerance Table TS 1845 EN 20286
All rights reserved to PULS ELEKTRONİK SİSTEMLERİ MAK.SAN.TİC.A.Ş. and could not be coppied.
Our Company reserves the right to make modifications to dimensions, specifications and desing without notice.

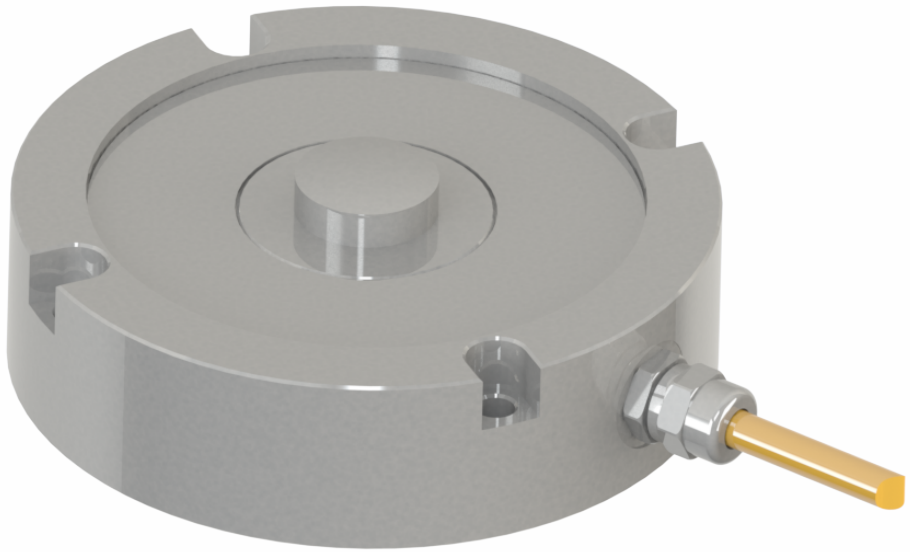

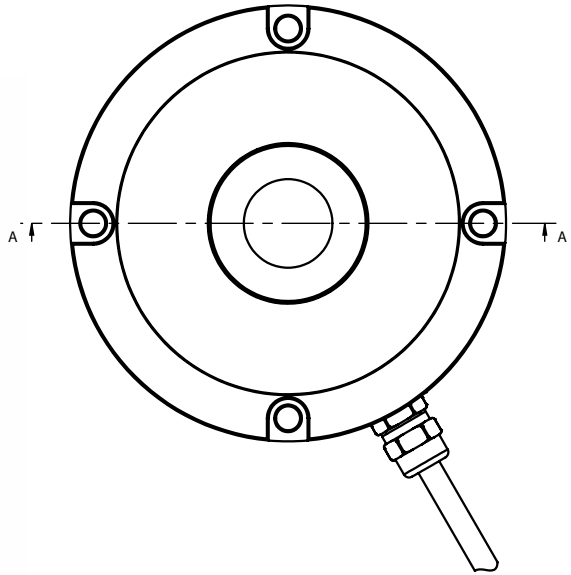

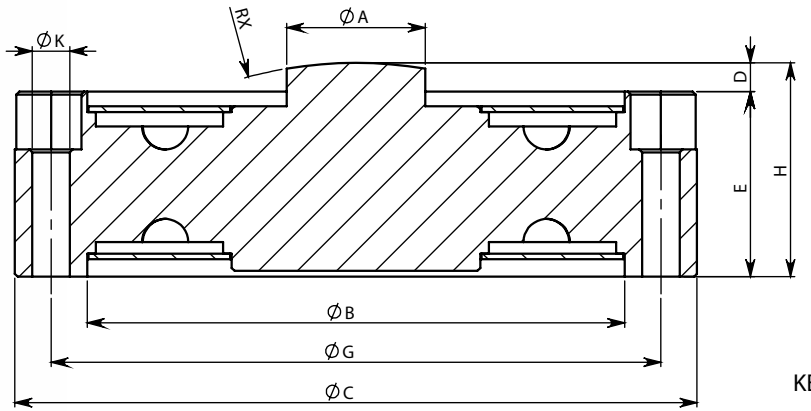

KESIT A-A

KAPASİTE (Cap.)	ØA	ØB	ØC	D	E	H	ØG	ØK	Rx
1-2t	19	93	118	5	32	37	105,5	6,8	144
5t	24	93	118	5	32	37	105,5	6,8	144
10-20t	27	93	118	10	42	52	105,5	6,8	180
30-50t	50	113	158	18	60	78	134	13	200

PULSElectronic®