PULSElectronic®

WEIGHING TECHNOLOGIES / STATIC SOLUTIONS / DOSING SYSTEMS

5 01 FSM2 000

# FSM-2 Dijital Ağırlık Göstergesi

## FSM-2 Digital Weight Indicator

FSM-2 İndikatör her türlü tartım prosesinde (tank/silo tartımı, terazi,kamyon kantarı,tartım platformu vb.) kullanılmak üzere tasarlanmış, 200Hz örnekleme hızı ile yüksek hassasiyet sağlayan dijital ağırlık göstergesidir.

FSM-2 Indicator is a digital weight indicator designed to be used in all kinds of weighing processes (tank/silo weighing, scales, truck scales, weighing platforms, etc.) and provides high sensitivity with a 200Hz sampling rate.

## Genel Özellikler / General features

FSM-2 İndikatör her türlü tartım prosesinde (tank/silo tartımı,terazi,kamyon kantarı,tartım platformu vb.) kullanılmak üzere tasarlanmış, 200Hz örnekleme hızı ile yüksek hassasiyet sağlayan dijital ağırlık göstergesidir. 255 kademeli yazılım filtresi sayesinde vibrasyonlu ortamlarda dahi hızlı ve güvenilir sonuçlar üretir.

FSM-2 Indicator is a digital weight indicator designed to be used in all kinds of weighing processes (tank/silo weighing, scales, truck scales, weighing platforms, etc.) and provides high speed with 200Hz movement speed. Thanks to the 255-day software filter, even the vibrating range produces fast and reliable results.

## Avantajları / Advantages

- Tank ve Silo tartımlarında ağırlık göstergesi olarak
- Tartım platformlarında ağırlık göstergesi olarak
- Kamyon kantarı ve terazi uygulamalarında
- Hastane terazisi uygulamalarında özel yazılımı ile terazi indikatörü olarak kullanılır.

- As a weight indicator in tank and silo weighing
- As a weight indicator on weighing platforms
- In truck scale and scale applications
- It is used as a scale indicator with its special software in hospital scale applications.

## Teknik Çizimler / Technical Drawings

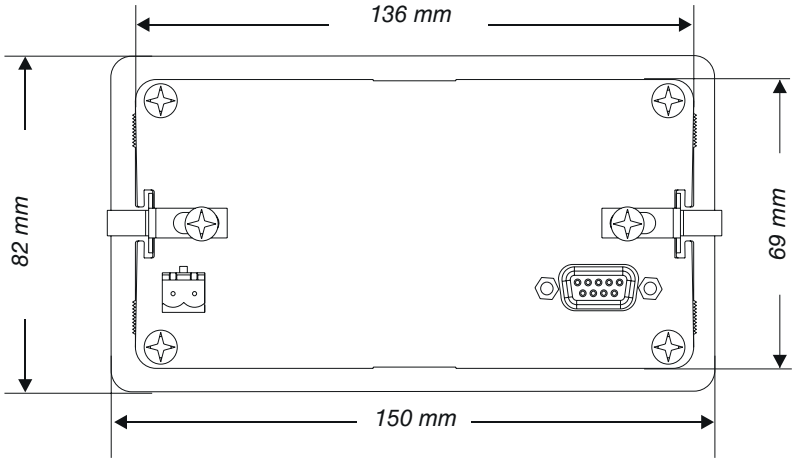


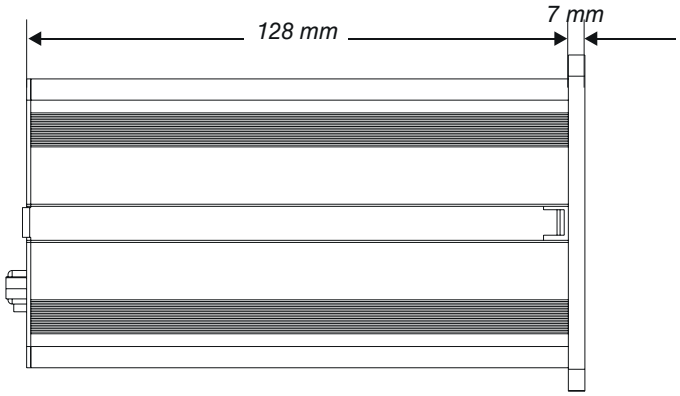


## Teknik Özellikler / Technicial Specifications

| | | | |
|---|---|---|---|
| Besleme Gerilimi : | 230 VAC | Supply voltage : | 230 VAC |
| Maksimum Load Cell Sayısı : | 8 Adet 350 Ω | Maximum Number of Load Cells : | 8 Adet 350 Ω |
| Load Cell Bağlantısı : | 4 Kablo | Load Cell Connection : | 4 Cable |
| Kazanç Ayarı : | Menü | Gain Adjustment : | Menu |
| Montaj : | Panel Tipi | Assembly : | Panel Type |
| Çıkış Tipi : | RS232 | Output Type : | RS232 |
| Load Cell Besleme Gerilimi : | 5 VDC | Load Cell Supply Voltage : | 5 VDC |
| Sıfırlama Ayarı : | Menü | Reset Setting : | Menu |
| Çalışma Sıcaklığı : | -10°C - +60°C | Operating temperature : | -10°C - +60°C |