PULSElectronic®

WEIGHING TECHNOLOGIES / STATIC SOLUTIONS / DOSING SYSTEMS

5 03 LTE

LTE Serisi Shear Beam Yük Hücresi (Load Cell)

LTE Series Shear Beam Load Cell

LTE Serisi yük hücreleri lama tipinde imal edilmiş loadcell lerdir, özel alaşım çelikten imal edilerek korozyona ve endüstriyel şartlara dayanımını artırmak amacı ile nikel kaplanmış kesme (shear beam) prensibi ile basma yönünde çalışır.

LTE Series load cells are plate type load cells. They are made of special alloy steel and operate in the compression direction with the nickel-plated shear beam principle in order to increase their resistance to corrosion and industrial conditions.

Genel Özellikler

LTE Serisi yük hücreleri lama tipinde imal edilmiş loadcell lerdir, özel alaşım çelikten imal edilerek korozyona ve endüstriyel şartlara dayanımını artırmak amacı ile nikel kaplanmış kesme (shear beam) prensibi ile basma yönünde çalışır. IP 68 kablo rakoru ve paslanmaz çelik kapakları ile koruma sınıfı yükseltilmiştir. Ağır hizmet tipi uygulamalarda kullanım için ideal loadcell dir.

General features

LTE Series load cells are plate type load cells. They are made of special alloy steel and operate in the compression direction with the nickel-plated shear beam principle in order to increase their resistance to corrosion and industrial conditions. The protection class has been increased with the IP 68 cable gland and stainless steel covers. It is the ideal loadcell for use in heavy-duty applications.

Avantajları

- Tartım platformları
- Tartım bunkerleri
- Düşük ve orta kapasiteli silo ve tank tartımları
- Dozajlama sistemileri
- Dolum ve Paketleme makineleri
- Bant kantarları

Advantages

- Weighing platforms
- Weighing bunkers
- Low and medium capacity silo and tank weighing
- Dosing systems
- Filling and Packaging machines
- Belt weighers

Teknik Çizimler / Technical Drawings

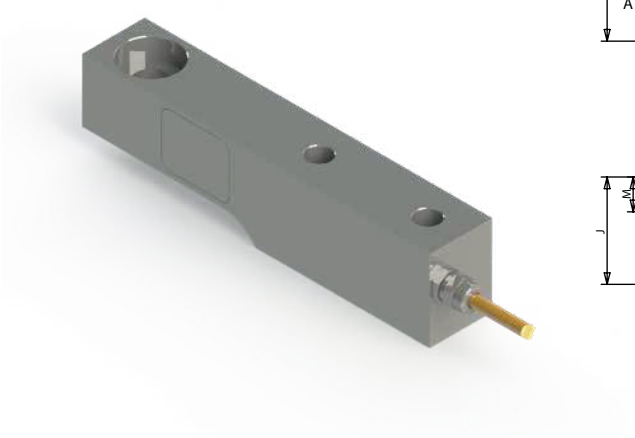

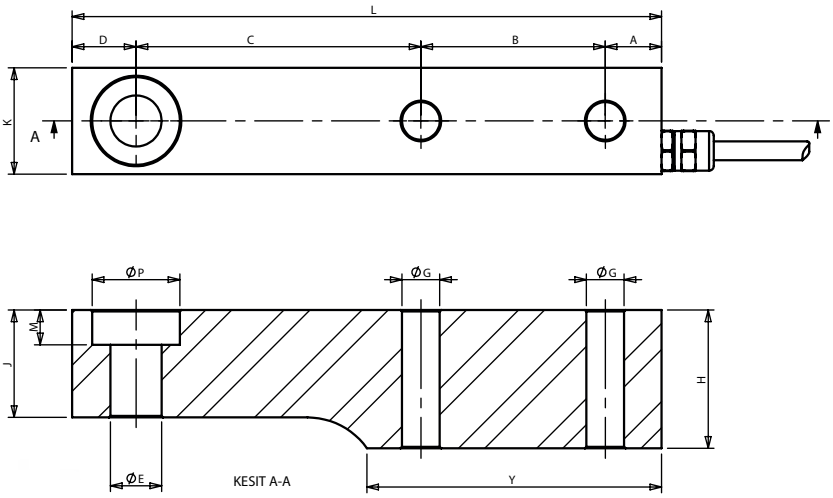

KAPASİTE (CAP)	A	B	C	D	ØE	ØG	H	J	K	L	M	ØP	Y
1-2t	19,4	63,5	98,1	22	17,6	13	47,6	37	36,6	203	12	30,2	101,5
5t	22,5	66,6	123,6	22,3	25,5	21	69,9	47,7	47,6	235	15,5	41,1	116
10t	28,1	82,6	139,7	31,6	31,8	28	72	61	58	282	15,7	51,1	145,3

Teknik Özellikler / Technicial Specifications

Doğruluk Sınıfı :	C1 , C3	Accuracy Class :	C1 , C3
Minimum Kapasite :	0 %CN	Minimum Capacity :	0 %CN
Maksimum Bölüntü Sayısı :	nLC C1 (1000), C3 (3000)	Maximum Number of Partitions:	nLC C1 (1000), C3 (3000)
Sıfıra Dönüş Hatası :	DR C1 (<± 0,050), C3 (± 0,0167) %CN	Return to Zero Error :	DR C1 (<± 0,050), C3 (± 0,0167) %CN
Sıcaklığın Sıfır Sinyaline Etkisi :	C1 (<± 0,014), C3 (± 0,007) %CN / 5 0C	Effect of Temperature on Zero Signal :	C1 (<± 0,014), C3 (± 0,007) %CN / 5 0C
Dengelenmiş Sıcaklık Aralığı :	-10/+40 °C	Balanced Temperature Range:	-10/+40 °C
Maksimum Güvenli Yükleme :	EL 150 %°C	Maximum Safe Loading:	EL 150 %°C
Besleme Gerilimi :	5-15 V	Supply voltage :	5-15 V
Çıkış Direnci :	RO 350±3 Ω	Output Resistance:	RO 350±3 Ω
Yük Hücresi Gövdesi :	Nikel kaplamalı özel alaşım çelik	Load Cell Body:	Special alloy steel with nickel plating
Kablo Tipi :	2X2X0,22	Cable Type:	2X2X0,22
Sertifika :	CE	Certificate:	CE
Maksimum Kapasite :	1 ,2 ,5 ,10 t	Maximum Capacity:	1 ,2 ,5 ,10 t
Çıkış Sinyali :	CN 2 mV/V	Output Signal:	CN 2 mV/V
Minimum Doğrulama Aralığı :	Vmin C1 (Emax/5000), C3 (Emax/10000)	Minimum Verification Interval:	Vmin C1 (Emax/5000), C3 (Emax/10000)
Yüksüz Çıkış Sinyali :	<±1 %CN	No-Load Output Signal:	<±1 %CN
Sıcaklığın Çıkış Sinyaline Etkisi :	C1 (<± 0,0085), C3 (± 0,0055) %CN / 5 0C	Effect of Temperature on Output Signal:	C1 (<± 0,0085), C3 (± 0,0055) %CN / 5 0C
Güvenli Çalışma Sıcaklık Aralığı :	-30/+70 °C	Safe Operating Temperature Range:	-30/+70 °C
Kırılma Yükü Miktarı :	Ed 300 %°C	Breaking Load Amount:	Ed 300 %°C
Giriş Direnci :	RLC 380±30 Ω	Input Resistance:	RLC 380±30 Ω
İzolasyon Direnci :	Ris >1000 MΩ	Insulation Resistance:	Ris >1000 MΩ
Koruma Sınıfı :	IP67	Protection Class:	IP67
Kablo Boyu :	5 m	Cable Length:	5 m