PULSElectronic®

WEIGHING TECHNOLOGIES / STATIC SOLUTIONS / DOSING SYSTEMS

5 03 LPF

LPF Serisi Load Pin

LPF loadpin yük hücreleri, vinç sistemleri için imal edilmiş yük hücreleridir.Vinçlerin kaldırma mekanizmasında bulunan makaraya pim olarak yerleştirilerek, vincin yük kaldırma veya indirme işlemi sırasında, yükün makaraya uyguladığı kuvveti gösterge veya kontrol enstrümanına elektrik sinyali olarak gönderir.

LPF loadpin load cells are manufactured for crane systems.
cells located in the lifting mechanism of cranes.
by placing it as a pin on the pulley, allowing the crane to lift loads or
During the lowering process, the force applied by the load to the pulley
It sends an electrical signal to the indicator or control instrument.

Genel Özellikler

LPF loadpin yük hücreleri, vinç sistemleri için imal edilmiş yük hücreleridir.Vinçlerin kaldırma mekanizmasında bulunan makaraya pim olarak yerleştirilerek, vincin yük kaldırma veya indirme işlemi sırasında, yükün makaraya uyguladığı kuvveti gösterge veya kontrol enstrümanına elektrik sinyali olarak gönderir. Loadpinler vinçlerde aşırı yük sınırlandırma önleme amaçlı kullanılırlar.Birçok farklı tip ve kapasitede üretilme imkanı mevcuttur.Özel Tasarım siparişleriniz için Loadpin sayfamızda teknik çizim bölümündeki ölçülendirme tablosunu doldurup Firmamıza ilettiğiniz takdirde loadpinin yapılabilirliği ve fiyatını öğrenebilirsiniz.

General features

LPF loadpin load cells are load cells manufactured for crane systems. They are placed as pins on the pulley in the lifting mechanism of the crane and send the force applied by the load to the pulley as an electrical signal to the indicator or control instrument during the load lifting or lowering process of the crane. Loadpins are used in cranes to limit and prevent overload. It is possible to produce them in many different types and capacities. For your special design orders, you can learn the feasibility and price of the loadpin if you fill out the dimensioning table in the technical drawing section of our Loadpin page and send it to our company.

Avantajlar

- Vinçler için aşırı yük koruma(overload limitter)

Advantages

- Overload protection for cranes (overload limiter)

KAPASİTELER

- LPF Serisi Loadcell'ler 1-50 ton aralığında kapasitelerde üretilmektedir.

CAPACITIES

- LPF Series Loadcells are produced in capacities between 1-50 tons.

Teknik Çizimler — Technical Drawings

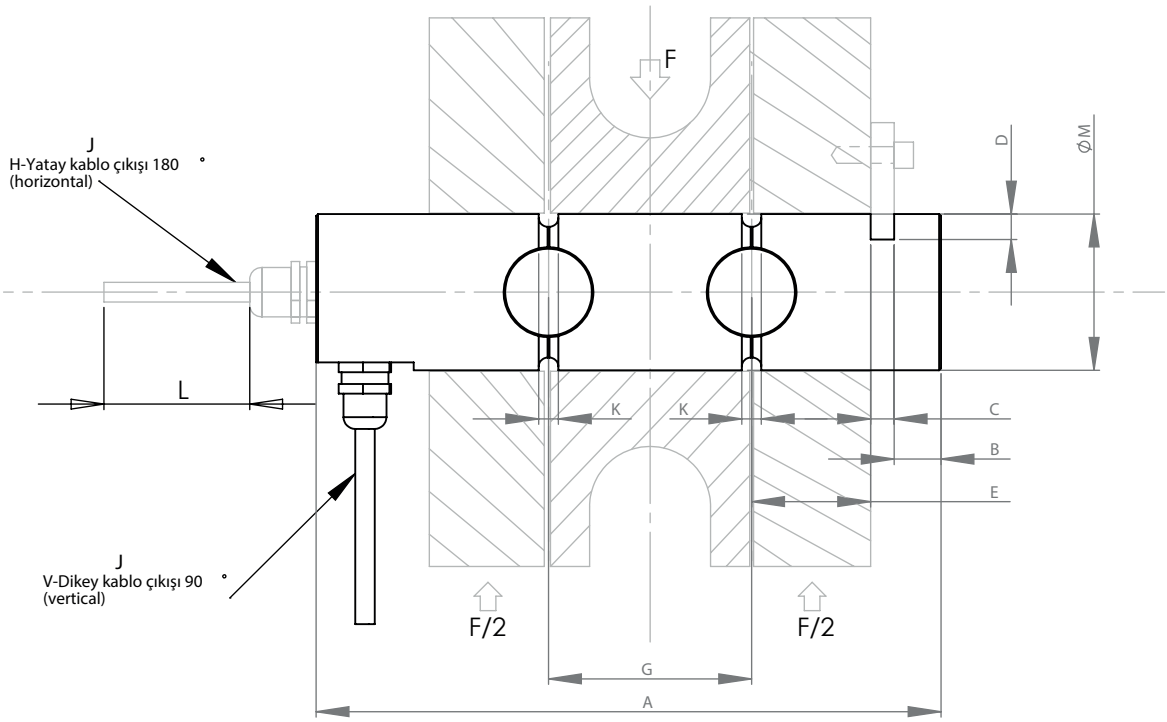

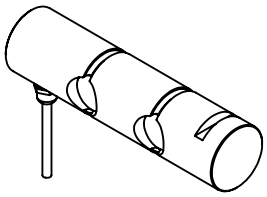

LOAD PIN TALEP ÖLÇÜLERİ

A	B	C	D	E	F(TON)	G	K	L(METRE)	ØM	J

Teknik Özellikler — Technicial Specifications

Doğruluk Sınıfı :	0,50%	Accuracy Class :	0,50%
Minimum Kapasite :	0 %CN	Minimum Capacity :	0 %CN
Sıcaklığın Sıfır Sinyaline Etkisi :	C1 (<± 0,014), C3 (± 0,007) %CN / 5 0C	Effect of Temperature on Zero Signal :	C1 (<± 0,014), C3 (± 0,007) %CN / 5 0C
Dengelenmiş Sıcaklık Aralığı :	-10/+40 °C	Balanced Temperature Range :	-10/+40 °C
Maksimum Güvenli Yükleme :	EL 150 %°C	Maximum Safe Loading :	EL 150 %°C
Besleme Gerilimi :	5-15 V	Supply voltage :	5-15 V
Çıkış Direnci :	RO 350±3 Ω	Output Resistance :	RO 350±3 Ω
Yük Hücresi Gövdesi :	Nikel kaplamalı özel alaşım çelik	Load Cell Body :	Special alloy steel with nickel plating
Kablo Tipi :	2X2X0,22	Cable Type :	2X2X0,22
Sertifika :	CE	Certificate :	CE
Maksimum Kapasite :	1 - 50 t	Maximum Capacity :	1 - 50 t
Çıkış Sinyali :	CN 2 mV/V	Output Signal :	CN 2 mV/V
Yüksüz Çıkış Sinyali :	<±1 %CN	No-Load Output Signal :	<±1 %CN
Sıcaklığın Çıkış Sinyaline Etkisi :	<± 0,0085 %CN / 5 0C	Effect of Temperature on Output Signal :	<± 0,0085 %CN / 5 0C
Güvenli Çalışma Sıcaklık Aralığı :	-30/+70 °C	Safe Operating Temperature Range:	-30/+70 °C
Kırılma Yükü Miktarı :	Ed 300 %°C	Breaking Load Amount:	Ed 300 %°C
Giriş Direnci :	RLC 395±30 Ω	Input Resistance :	RLC 395±30 Ω
İzolasyon Direnci :	Ris >1000 MΩ	Insulation Resistance :	Ris >1000 MΩ
Koruma Sınıfı :	IP67	Protection Class :	IP67