PULSElectronic®

WEIGHING TECHNOLOGIES / STATIC SOLUTIONS / DOSING SYSTEMS

5 03 HT2

HT2 Serisi Compr. & Tension Yük Hücresi (Load Cell)

HT2 Series Compr. & Tension Load Cell

HT2 tipi yük hücreleri, düşük profilli,orta ve yüksek kapasitede çalışan, nikel kaplanmış özel alaşım çelik gövdeli yük hücreleridir.

HT2 type load cells are low profile, medium and high capacity load cells with a nickel-plated special alloy steel body.

Genel Özellikler

HT2 tipi yük hücreleri, düşük profilli,orta ve yüksek kapasitede çalışan, nikel kaplanmış özel alaşım çelik gövdeli yük hücreleridir.Shear beam prensibi ile çalışır 350 veya 700 ohm seçenekleri mevcuttur.Ölçüm bölgesi özel izolasyon malzemeleri kullanılarak dış ortamdan yalıtılmış paslanmaz çelik kapaklar ile kapatılarak su ,nem,yağ,toz ,kir vb. bozucu etkilerden korunmuştur.Basma yönünde çalışan HT2, orta ve yüksek kapasiteli silo-tank tartımları ve tartım platformları için geliştirilmiştir.Tank ve silo tartım uygulamaları için montaj aksesurları da mevcuttur. Malzeme Test makinelerinde de kullanılabilir.HT2 load cell in eksen dışı yüklere karşı mukavemeti mükemmeldir, dış ortamda rüzgardan kaynaklanan eksen dışı yanal yüklere maruz kalan silo ve tank uygulamaları için ideal üründür. Yüksekliğinin, kolon tipi loadcell lere göre düşük olması bu tip uygulamalarda tercih edilmesini sağlar.

General features

HT2 type load cells are low profile, medium and high capacity load cells with a nickel-plated special alloy steel body. They work with the shear beam principle and 350 or 700 ohm options are available. The measurement area is closed with stainless steel covers insulated from the external environment using special insulation materials. , moisture, oil, dust, dirt etc. HT2, which works in the discharge direction, has been developed for medium and high capacity silo-tank weighing scales and weighing platforms. Mounting accessories are also available for tank and silo weighing applications. It can also be used in Material Testing machines. HT2 load cell's resistance to off-axis loads is excellent, making it the ideal product for silo and tank applications that are exposed to off-axis lateral loads caused by wind in the outdoor environment. Its height is lower than column type loadcells, making it preferred in such applications.

Avantajlar

- Tank ve silo tartım uygulamaları
- Orta ve yüksek kapasiteli tartım platformları
- Malzeme test makineleri

KAPASİTELER

- 1,2,5,10,20,30,50 ton kapasitelerde üretilmektedir.

Advantages

- Tank and silo weighing applications
- Medium and high capacity weighing platforms
- Material testing machines

CAPACITIES

- It is produced in capacities of 1,2,5,10,20,30,50,60,100 tons.

Teknik Çizimler — Technical Drawings

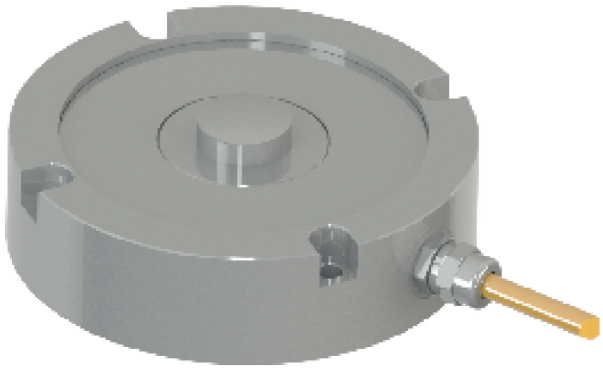

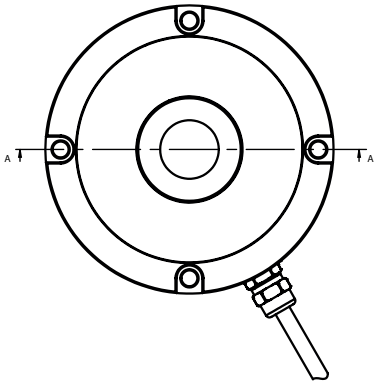

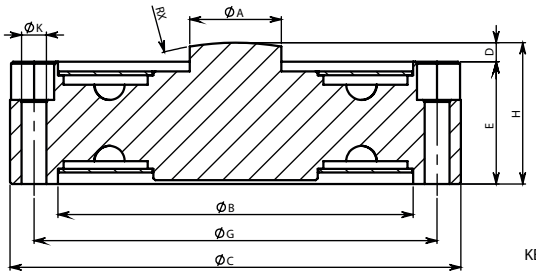

KESIT A-A

KAPASITE (Cap.)	ØA	ØB	ØC	D	E	H	ØG	ØK	Rx
1-2t	19	93	118	5	32	37	105,5	6,5	144
5t	24	93	118	5	32	37	105,5	6,5	144
10-20t	27	93	118	10	42	52	105,5	6,5	180
30-50t	50	113	158	18	60	78	134	13	200

Teknik Özellikler — Technicial Specifications

Doğruluk Sınıfı :	C1 , C3	Accuracy Class :	C1 , C3
Minimum Kapasite :	0 %CN	Minimum Capacity :	0 %CN
Maksimum Bölüntü Sayısı :	nLC C1 (1000), C3 (3000)	Maximum Number of Partitions :	nLC C1 (1000), C3 (3000)
Sıfıra Dönüş Hatası :	DR C1 (<± 0,050), C3 (± 0,0167) %CN	Return to Zero Error :	DR C1 (<± 0,050), C3 (± 0,0167) %CN
Sıcaklığın Sıfır Sinyaline Etkisi :	C1 (<± 0,014), C3 (± 0,007) %CN / 5 0C	Effect of Temperature on Zero Signal :	C1 (<± 0,014), C3 (± 0,007) %CN / 5 0C
Dengelenmiş Sıcaklık Aralığı :	-10/+40 °C	Balanced Temperature Range :	-10/+40 °C
Maksimum Güvenli Yükleme :	EL 150 %°C	Maximum Safe Loading :	EL 150 %°C
Besleme Gerilimi :	5-15 V	Supply voltage :	5-15 V
Çıkış Direnci :	RO 700±6 Ω	Output Resistance :	RO 700±6 Ω
Yük Hücresi Gövdesi :	Nikel kaplamalı özel alaşım çelik	Load Cell Body :	Special alloy steel with nickel plating
Kablo Tipi :	2X2X0,22	Cable Type :	2X2X0,22
Sertifika :	CE	Certificate :	CE
Maksimum Kapasite :	1 ,2 ,5 ,10 ,20 ,30 ,50 Ton	Maximum Capacity :	1 ,2 ,5 ,10 ,20 ,30 ,50 Ton
Çıkış Sinyali :	CN 2 mV/V	Output Signal :	CN 2 mV/V
Minimum Doğrulama Aralığı :	Vmin C1 (Emax/5000), C3 (Emax/10000)	Minimum Verification Interval :	Vmin C1 (Emax/5000), C3 (Emax/10000)
Yüksüz Çıkış Sinyali :	<±1 %CN	No-Load Output Signal :	<±1 %CN
Sıcaklığın Çıkış Sinyaline Etkisi :	C1 (<± 0,0085), C3 (± 0,0055) %CN / 5 0C	Effect of Temperature on Output Signal :	C1 (<± 0,0085), C3 (± 0,0055) %CN / 5 0C
Güvenli Çalışma Sıcaklık Aralığı :	-30/+70 °C	Breaking Load Amount:	-30/+70 °C
Kırılma Yükü Miktarı :	Ed 300 %°C	Breaking Load Amount:	Ed 300 %°C
Giriş Direnci :	RLC 760±60 Ω	Input Resistance :	RLC 760±60 Ω
İzolasyon Direnci :	Ris >1000 MΩ	Insulation Resistance :	Ris >1000 MΩ
Koruma Sınıfı :	IP67	Protection Class :	IP67
Kablo Boyu :	0,5 m	Cable Length :	0,5 m